nodo 1

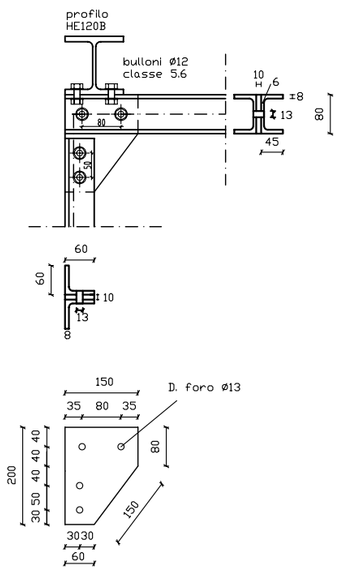

nodo 2

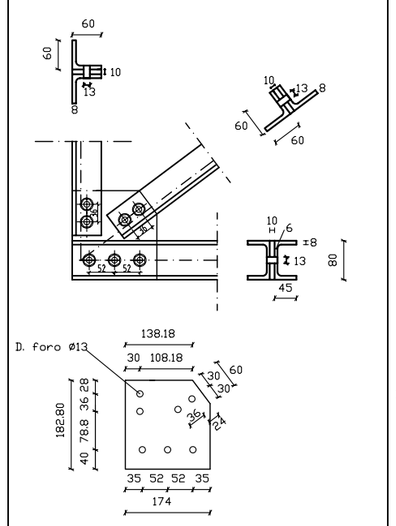

nodo 3

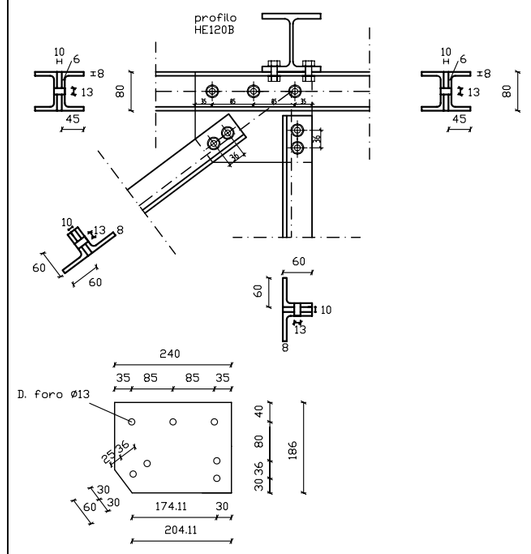

nodo 4

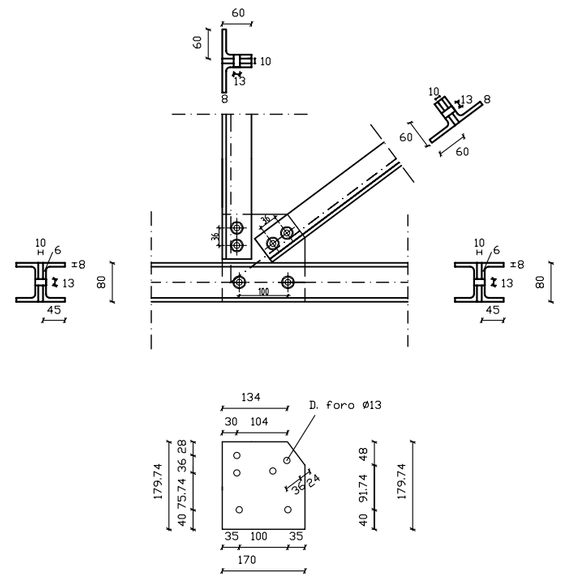

nodo 5

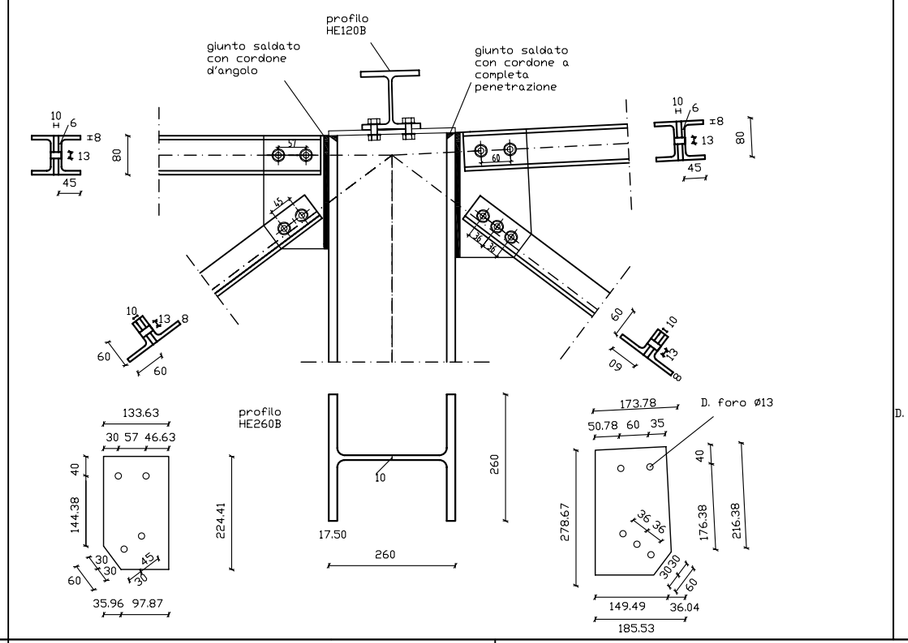

nodo 6

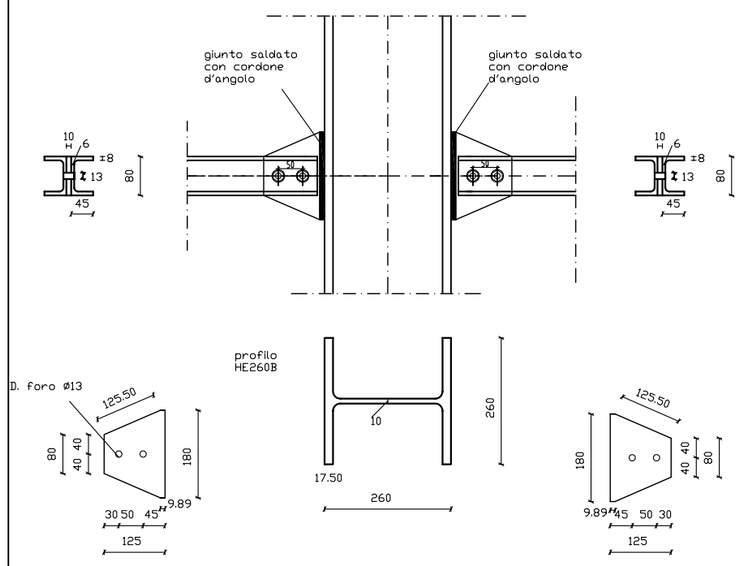

nodo 7

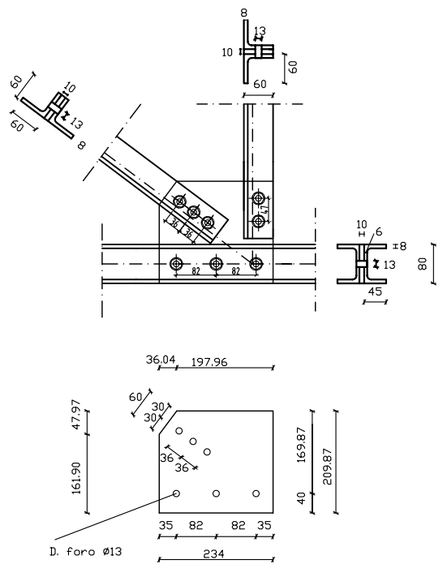

nodo 8

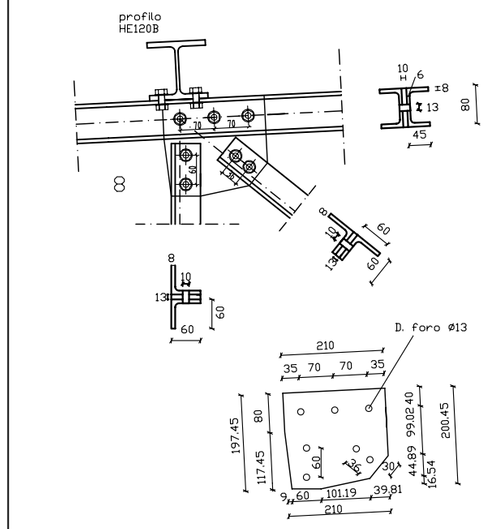

nodo 9

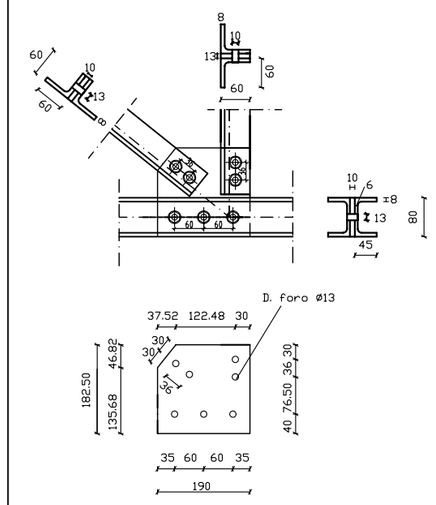

nodo 10

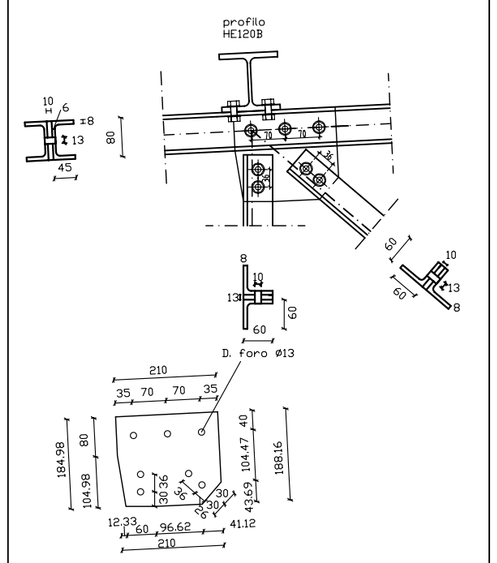

nodo 11

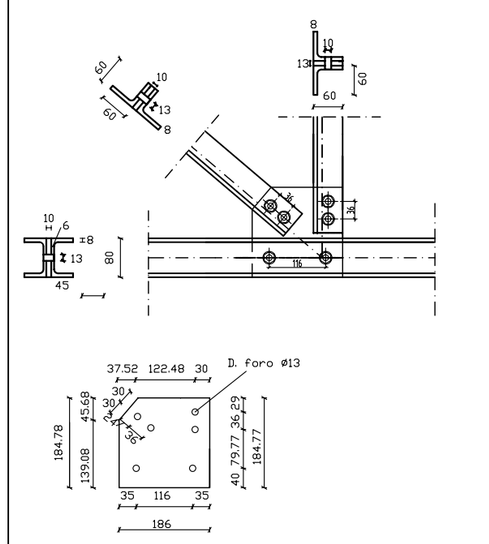

nodo 12

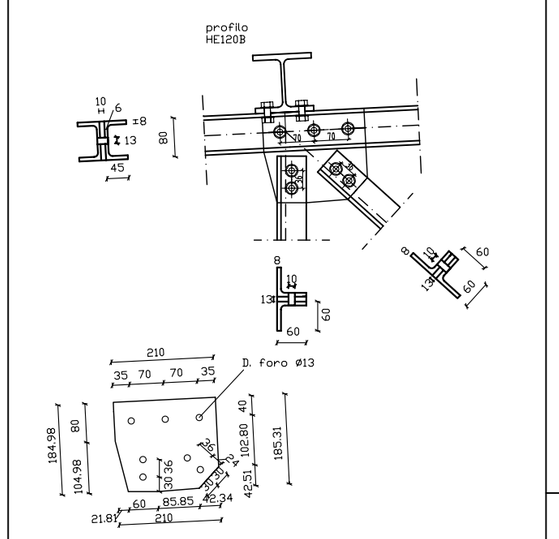

nodo 13

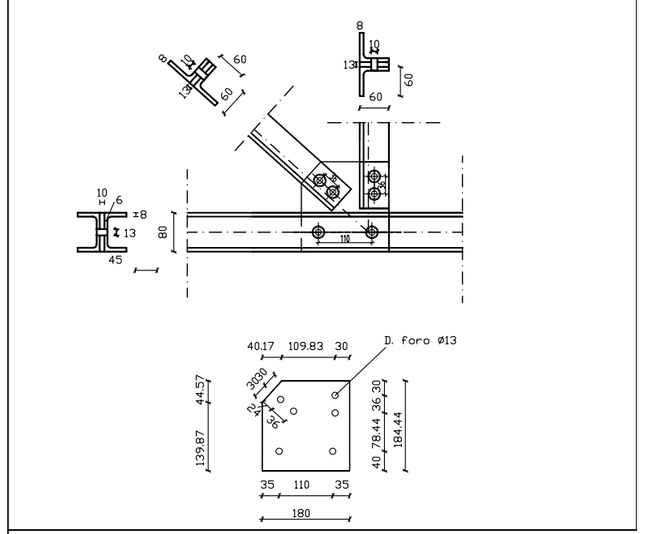

nodo 14

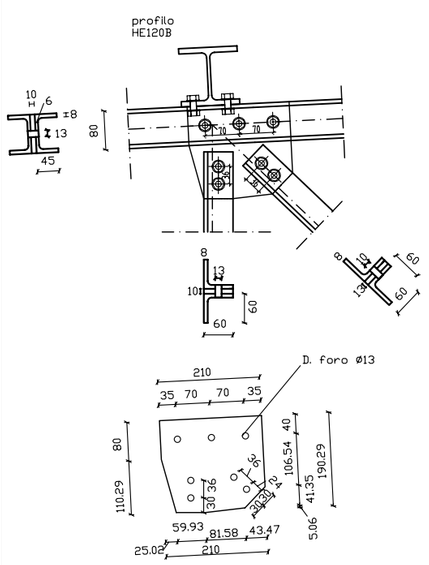

nodo 15

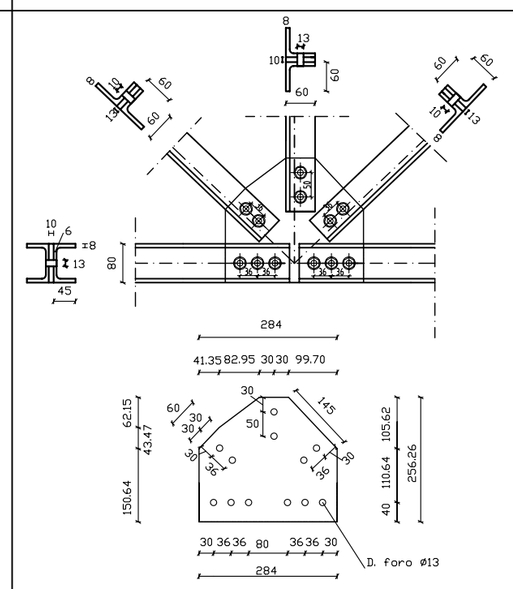

nodo 16

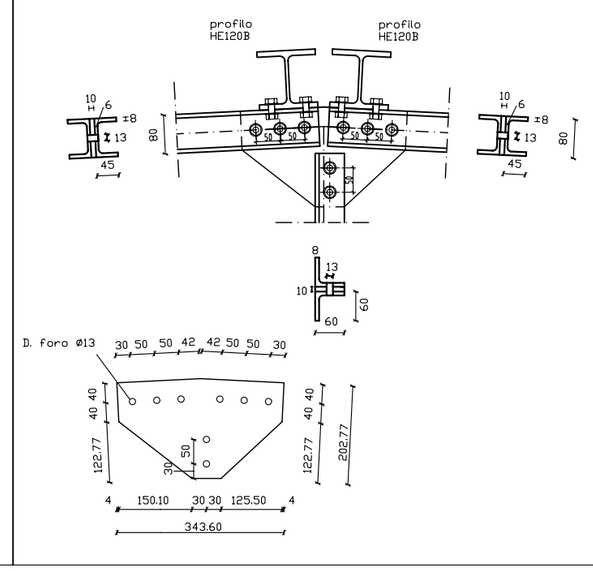

nodo 24

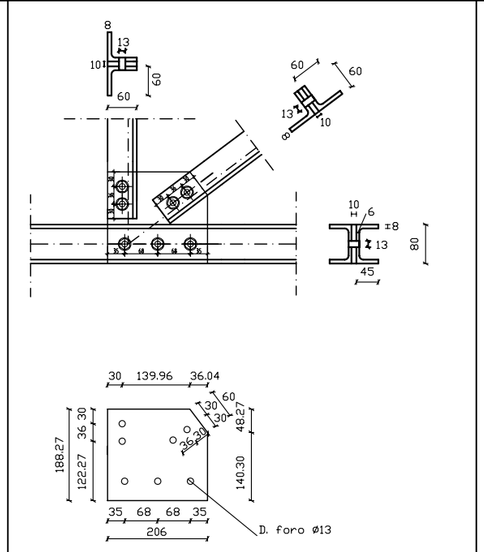

nodo 26

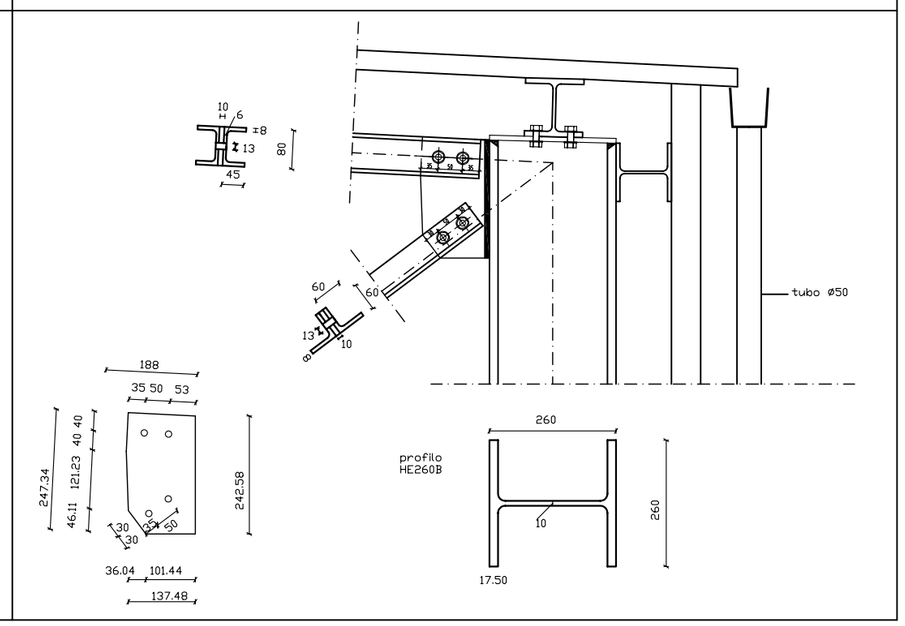

UNIVERSITA' DEGLI STUDI DI SALERNO
FACOLTA' DI INGEGNERIA
Corso di Laurea in Ingegneria Civile

Dipartimento di Ingegneria Civile
Corso di TECNICA DELLE COSTRUZIONI II
A. A. 2003/2004

Oggetto: Progetto di un capannone industriale in acciaio

Elaborati:	Tav. 3
	Scala
Particolare collegamenti	1:5
Particolare fazzoletti	1:5

Docente	Materiali
Prof. Ing. C. Faella Prof. Ing. E. Martinelli	Acciaio da carp. tipo Fe360 c.l.s. tipo Rck = 85 kg/cmq classe viti: 5.6 acciaio FeB38K
Gianluca Montefusco163/ Giuseppe Giordano 163/	Data / Firma